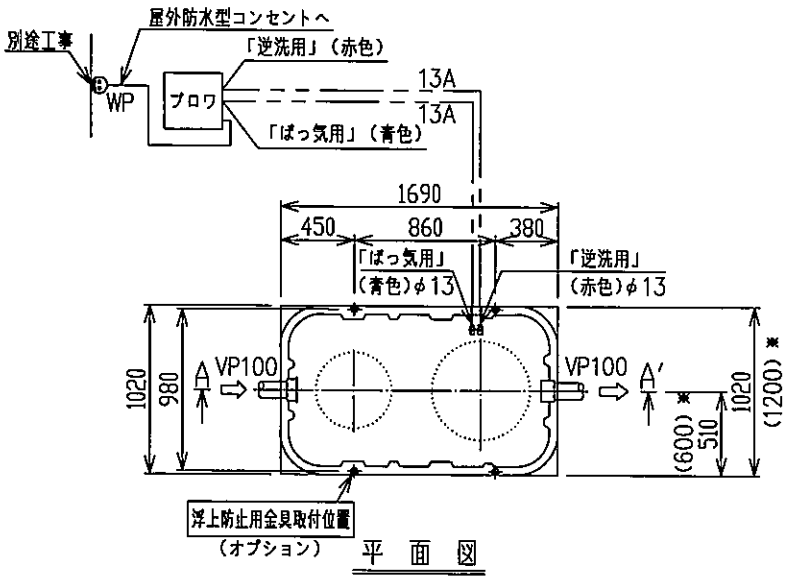

平　面　図

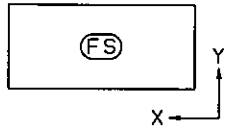

基礎スラブ伏図

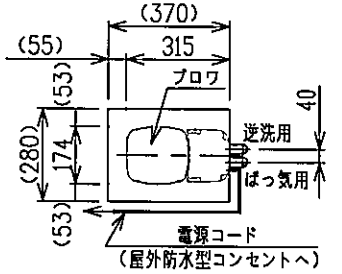

ブロワ据付図（例）　（尺度=N.T.S）

配筋仕様						
名称	版厚	記号	仕様			
基礎スラブ	100 (200)※	FS	X方向	D13	@200	シングル
				(D10	@200	ダブル)※
			Y方向	D13	@200	シングル
				(D10	@200	ダブル)※

（注記）
鉄　　筋　：　SD295A
コンクリート　：　FC=21N/mm²

浮上防止用金具（オプション例）

浮上防止用金具（オプション）は、満水があり槽が満水により浮上する恐れのある場合に取付けてください。
浮上防止用金具取付時の底版厚は、200mmとなります。

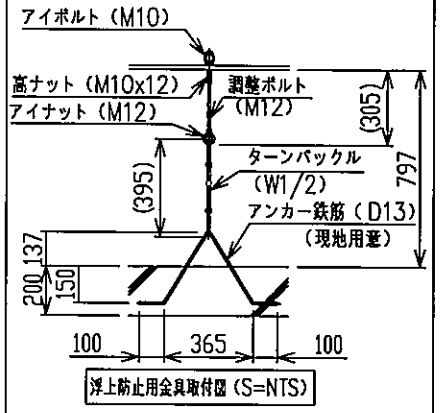

浮上防止用金具取付図（S=NTS）

注記：浮上防止用金具、アンカー鉄筋等は、取付後土埋部に防錆塗装してください。
アンカー鉄筋は現地用意としてください。

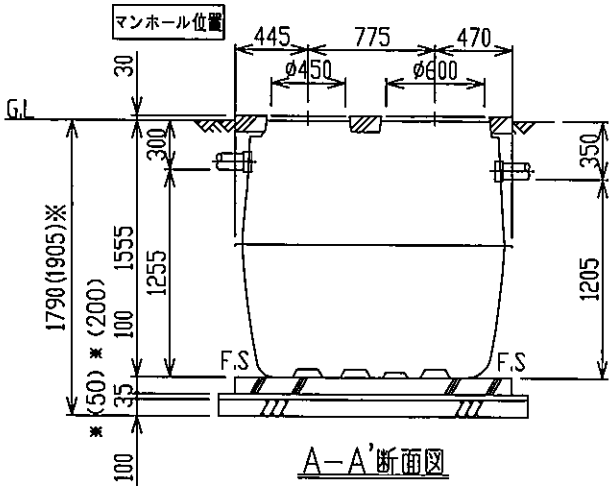

A－A'断面図

注記）
1. 屋外防水コンセントを用意してください。（別途工事）
電源の一次側には、漏電遮断器（ELB）を付けてください。
2. 流入管、流出管、臭突管、空気管（浄化槽～機器）、電気配線、電線管は現地にて用意ください。
3. ブロワは仕様が異なる場合があります。
4. 平面図、A－A'断面図及び配筋仕様中の（　）※寸法は満水仕様時の仕様です。
5. 工事前に施工要領書をお読みいただき、正しい施工を行ってください。
6. 行政庁等の指導がある場合は、行政庁等の指導に従ってください。

認定番号	6-15-H-001

品番	品名	
SX2502	SGCX2-5T6	6トン仕様
SX2501	SGCX2-5T	2トン仕様

符号	版数	年月日	承認	検図	設計	製図	変更記事
3							
2							
1							

機種	SGCXⅡ-5	承認 滝川	検図 中丸	設計 ハウステック	製図 ハウステック	更新日 15.06.24	図番 NHT-C-150484	版数 000
名称	SGCXⅡ-5人槽　施工図（支柱なし）	分類 納まり図	用紙 A3	尺度 1/30	単位 mm	積水ホームテクノ株式会社	